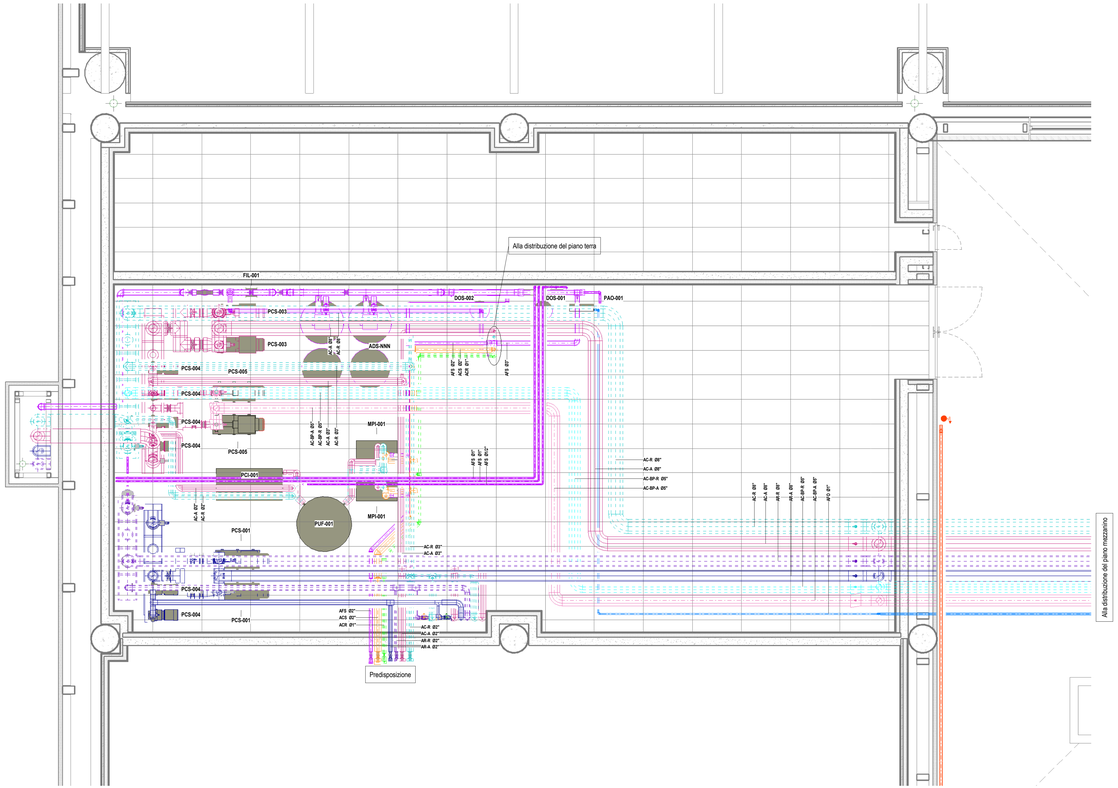

IMM_P02_+7.35

Scala 1 : 50

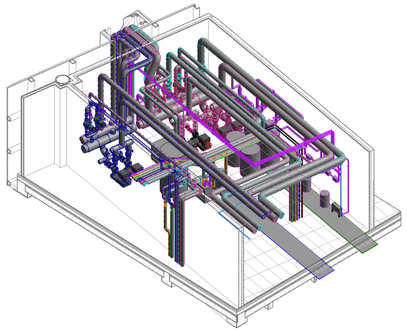

Vista 3D

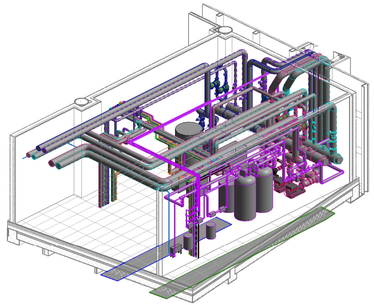

Vista 3D

LEGENDA TRATTAMENTO ACQUA

FIL-001	FILTRO DISSABBIATORE AUTOPULENTE MANUALE - Diametro: DN100 - Portata nominale: 46 mc/h - Portata massima: 68 mc/h Costruttore: ENKI Modello: PLOT TECHNO DN100 o equivalente
ADS-NNN	SISTEMA DI ADDOLCIMENTO ACQUA A DUE COLONNE IN CONTROCORRENTE PRIVO DI POMPA DOSATRICE (NON NECESSITA DI CORRENTE ELETTRICA) - Portata nominale (a 1 bar): 37,0 mc/h - Portata nominale (a 2 bar): 52,4 mc/h Completo di: - N.2 serbatoi per il sale - N.1 kit di accessori per il collegamento alle tubazioni - N.1 kit di accessori per il collegamento allo scarico - N.1 kit SFE controller Costruttore: ENKI Modello: HYDRUS HS 242s OD o equivalente
DOS-001	STAZIONE AUTOMATICA PER IL DOSAGGIO DI PRODOTTO CHIMICO PROTETTIVO, ANTICORROSIVO, ANTINCROSTANTE E ANTIALGA PER IL CARICO DI CIRCUITI CHIUSI TECNOLOGICO COMPLETA DI: - Contatore lancia impulsi 1" - Pompa dosatrice SERIE KPLUS 15/4 con staffa di fissaggio - Sensore di flusso - Lancia di aspirazione - Serbatoioda da 120 lt con indicatore di livello Costruttore: ENKI Modello: EK310 o equivalente
DOS-002	SISTEMA DI PROTEZIONE ANTILEGIONELLOSI COMPLETO DI: - Contatore lancia impulsi 2" - Pompa dosatrice SERIE KA-18/1 con staffa di fissaggio - Lancia di aspirazione additivi - Sensore di flusso - Lancia di aspirazione - Serbatoioda da 110 lt con indicatore di livello Costruttore: ENKI Modello: ENKISANIT o equivalente
PAO-001	SISTEMA AD OSMOSI INVERSA PER LA PRODUZIONE DI ACQUA DEMINERALIZZATA CON MEMBRANE TFM - Portata max: 130-180 l/h - Pressione acqua in ingresso: 1-6 bar - Potenza assorbita: 560 W - Alimentazione elettrica: 230 V/1/50 Hz Completa di: - Pompa di pressurizzazione - Struttura di alloggiamento membrane in acciaio inox Costruttore: ENKI Modello: TC401 o equivalente

LEGENDA POMPA

PCS-001	POMPA DI CIRCOLAZIONE CIRCUITO BATTERIE FREDDE UTA - Portata: 308,0 mc/h - Prevalenza: 10,0 m.c.a. - Potenza elettrica nominale: 15,0 kW (400V) Costruttore: GRUNDFOS Modello: NKE 125-200/226 o equivalente
PCS-002	POMPA DI CIRCOLAZIONE CIRCUITO FREDDO VENTILCONVETTORI - Portata: 34,0 mc/h - Prevalenza: 12,0 m.c.a. - Potenza elettrica nominale: 3,0 kW (400V) Costruttore: GRUNDFOS Modello: TPE 50-290/2 o equivalente
PCS-003	POMPA DI CIRCOLAZIONE CIRCUITO BATTERIE CALDE UTA - Portata: 191,0 mc/h - Prevalenza: 10,0 m.c.a. - Potenza elettrica nominale: 11,0 kW (400V) Costruttore: GRUNDFOS Modello: NKE 150-200/219 o equivalente
PCS-004	POMPA DI CIRCOLAZIONE CIRCUITO CALDO VENTILCONVETTORI E RADIATORI - Portata: 19,0 mc/h - Prevalenza: 21,0 m.c.a. - Potenza elettrica nominale: 1,5 kW (400V) Costruttore: GRUNDFOS Modello: TPE3 40-240 o equivalente
PCS-005	POMPA DI CIRCOLAZIONE CIRCUITO CALDO BATTERIE POST UTA - Portata: 88,0 mc/h - Prevalenza: 10,0 m.c.a. - Potenza elettrica nominale: 5,5 kW (400V) Costruttore: GRUNDFOS Modello: NKE 80-200/214 o equivalente
PCS-006	POMPA DI CIRCOLAZIONE CIRCUITO RECUPERO CALORE PDC03 - Portata: 35,0 mc/h - Prevalenza: 7,5 m.c.a. - Potenza elettrica nominale: 1,5 kW (400V) Costruttore: GRUNDFOS Modello: TPE2 80-150 o equivalente
PCS-007	POMPA DI CIRCOLAZIONE CIRCUITO RECUPERO CALORE PDC04 - Portata: 35,0 mc/h - Prevalenza: 7,5 m.c.a. - Potenza elettrica nominale: 1,5 kW (400V) Costruttore: GRUNDFOS Modello: TPE2 80-150 o equivalente

LEGENDA PRODUZIONE ACS

PCI-001	POMPA DI CALORE REVERSIBILE ARIA/ACQUA AD ALTA EFFICIENZA, CON COMPRESSORI ERMETICI SCROLL A INIEZIONE DI VAPOR, VERSIONE SILENZIATA, PER PRODUZIONE ACQUA CALDA SANITARIA - potenza termica: 136,0 kW (Tprimario. 45/40°C; Tsecondario: 70/78°C) - Potenza elettrica assorbita massima: 33,0 kW - COP: 4,12 - Alimentazione elettrica: 400 V/3/50 Hz - Dimensioni (lxhxp): 1.633x967x792 mm - Peso: 500 kg Completa di: - Compressori ermetici scroll a spirale orbitante - Scambiatore lato sorgente e lato utenza - Moduli idronici con pompe lato sorgente e lato utenza - Modulo di comunicazione Modbus - Antivibranti in gomma - Quadro elettrico a bordo macchina Costruttore: BLUEBOX Modello: TETRIS W REV OH TB 14.2 o equivalente
MPI-001	MODULO DI PRODUZIONE ISTANTANEA DI ACQUA CALDA SANITARIA A BASAMENTO - Portata pompa primario massima: 310 W - Portata primario massima: 9,000 l/h - Portata minima di accensione ACS: 600 l/h - Portata massima ACS: 12.000 l/h - Alimentazione: 230 V/1/50 Hz - Dimensioni (hxlxp): 871x1.004x484 mm Completo di: - Centralina per regolazione - Pompa elettronica ad alta efficienza Costruttore: FIORINI Modello: SET 80 o equivalente
PUF-001	SERBATOIO INERZIALE CALDO CIRCUITO ACS (BAGNI+F&B) - Capacità: 2.000 lt - Peso a secco: 263 kg - Dimensioni: ⌀e1.350 x H2.475 mm Costruttore: FIORINI Modello: PUFFER PFA 2.000 o equivalente

Ente Nazionale per l'Aviazione Civile

AEROPORTO CIVILE DI LAMEZIA TERME (CZ)

LOTTO L1 - Sviluppo aerostazione passeggeri
CUP: H84G22000030009
LOTTO L2 - Interventi per la security e la digitalizzazione
CUP: H86I22000390002
LOTTO L6 - Potenziamento delle reti di sottoservizi e impianti tecnologici
CUP: H84G22000060009

PROGETTO ESECUTIVO

LOTTO L1

IMPIANTI TERMOMECCANICI - STATO DI PROGETTO
Terminal partenze - Pianta sottocentrale termofrigorifera

GRUPPO DI PROGETTAZIONE
Raggruppamento Temporaneo di Professionisti

Direttore Tecnico e Responsabile integrazione prestazioni specialistiche: ing. Filippo Busola
Geologia: dott. Emanuele Fresia
Progettazione strutture: ing. Alessandro Cacciatori
Project Manager: ing. Emanuela Perma
CSP: arch. Elisabetti Foroni

Direttore Tecnico: ing. Giambattista Parietti
Progettazione Specialistica Impianti:
ing. Marco Bergami
P.I. Daniele Tognì
ing. Enrico Facchinetti

AERTEC
Direttore tecnico: ing. Aeronautico Carlos Berenguer López
Responsabile sistemi di trasporto:
ing. Pedro Tena Calderón

VALLE 3.0
Direttore tecnico: arch. Emanuela Valle
Progettazione architettonica:
arch. Maria Camilla Valle
arch. Leonardo Giovannozzi

incide
Direttore tecnico e progettazione strutturale:
ing. Gianluca Valterini
Coordinatore progettazione strutture
ing. Matteo Pagnozzi

CODICE ELABORATO								REVISIONE			
Fase	Lotto	Ambito	Disciplina	Tipo	Numero	Rev	Scala	Id.	Data	Descrizione	
E	L1	01	MEC	PI	37	A	Come indicato	A	FEBBRAIO 2025	EMISSIONE	
NOME FILE:	AI015P-E-L1-01-MEC-PI-37-A.dwg							REDAZIONE:		A. Rodari	ETS

Visto del Committente: **Società Aeroportuale Calabrese S.p.A.**

INTERVENTO FACENTE PARTE DEL	IL RESPONSABILE DEL PROCEDIMENTO:	IL POST HOLDER DI AREA:
Contratto Istituzionale di Sviluppo "CIS VOLARE"	ing. Ferdinando Saracco	OPERATIONAL SERVICES MANAGER: Emilio Parrilla PASSENGER EXPERIENCE MANAGER: Sabrina Miceli PH PROGETTAZIONE: Ferdinando Saracco

Approvazione **ENAC:**